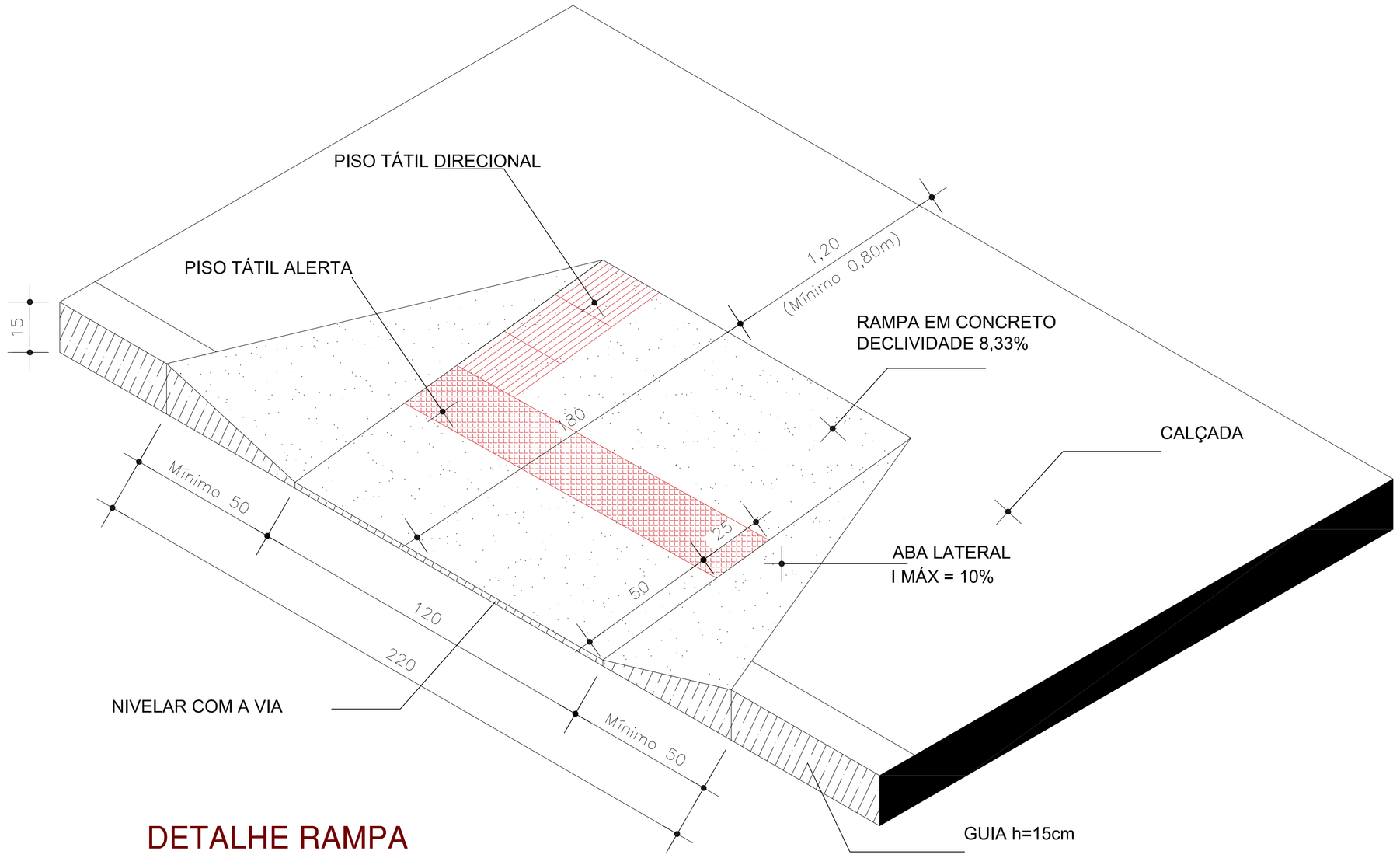

DETALHE RAMPA

MEDIDAS EM CM
SEM ESCALA

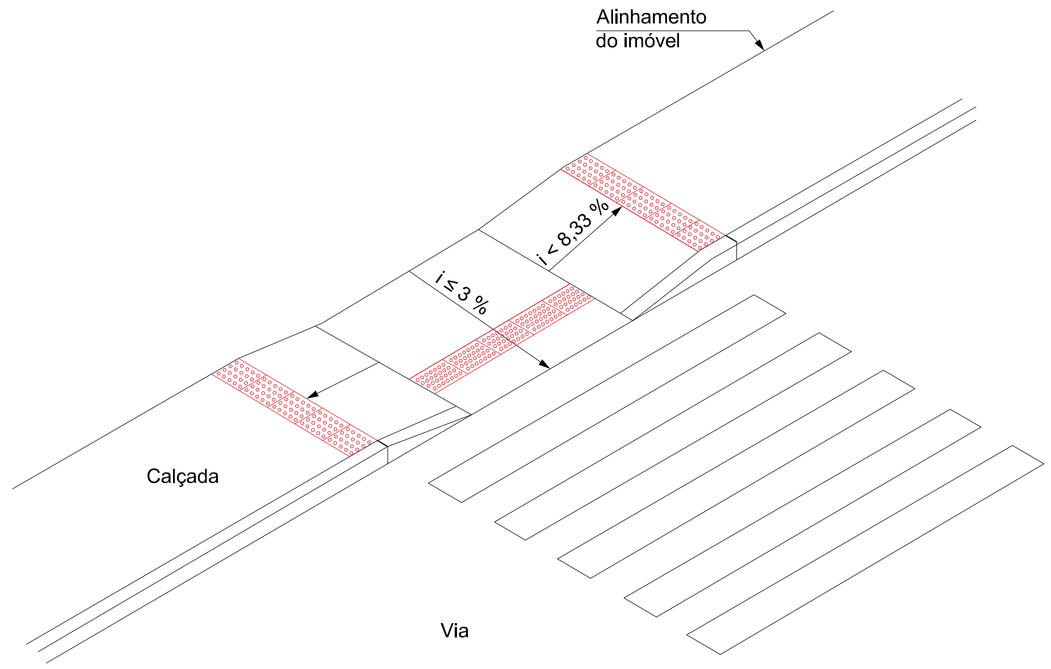

DETALHE RAMPA

MEDIDAS EM CM
SEM ESCALA

Os rebaixamentos de calçadas devem ser construídos na direção do fluxo da travessia de pedestres. A inclinação deve ser constante e não superior a 8,33 % no sentido longitudinal da rampa central e na rampa das abas laterais. A largura mínima do rebaixamento é de 1,50 m. O rebaixamento não pode diminuir a faixa livre de circulação, de no mínimo 1,20 m, da calçada.

Em calçada estreita, onde a largura do passeio não for suficiente para acomodar o rebaixamento e a faixa livre com largura de no mínimo 1,20 m, deve feito o rebaixamento total da largura da calçada, com largura mínima de 1,50 m e com rampas laterais com inclinação máxima de 5 %.

Piso Tátil Alerta

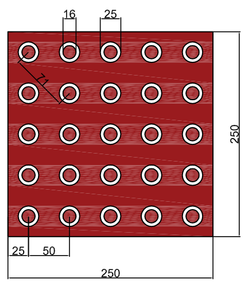

Piso Tátil Direcional

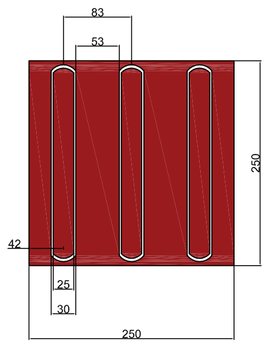

DETALHE PISO TÁTIL

MEDIDAS EM MM
SEM ESCALA

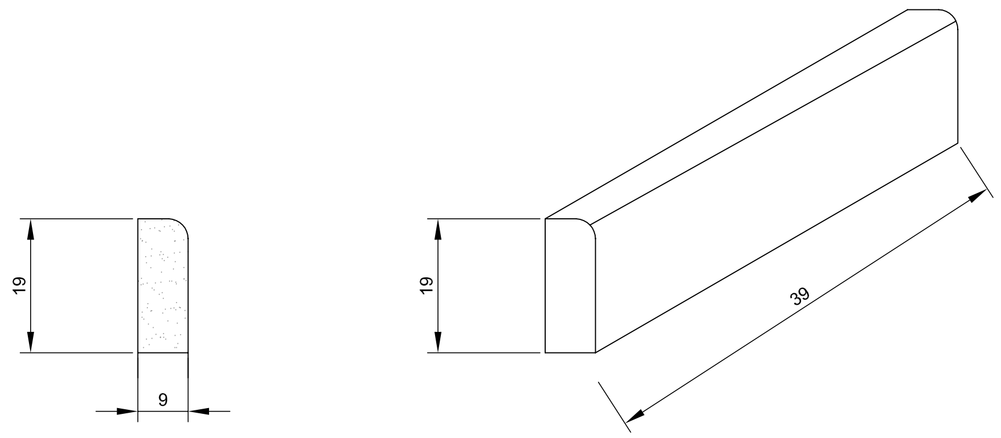

DETALHE GUIA DE CONCRETO

MEDIDAS EM CM
SEM ESCALA

MUNICÍPIO DE PATO BRANCO
Secretaria de Engenharia e Obras
Rua Caramuru, 271 - Centro
Fone (46) 3223-2509
engenharia@patobranco.pr.gov.br

PROJETO: PAVIMENTAÇÃO ASFÁLTICA
PRANCHA: 05/05
CONTRATANTE: MUNICÍPIO DE PATO BRANCO
REFERÊNCIA: PROJETO DE URBANIZAÇÃO DE CALÇADAS
ESCALA: INDICADA
DATA: ABR/2024
ESPECIFICAÇÃO: DETALHES RAMPAS DE ACESSIBILIDADE, GUIA DE CONCRETO E PISO TÁTIL
AUTOR DO PROJETO: Anderson Rossatto
CREA-PR 124.502/D

ANDERSON CACERES FARIAS ROSSATTO:06618906946
Assinado de forma digital por ANDERSON CACERES FARIAS ROSSATTO:06618906946
Dados: 2024.06.21 10:46:25 -03'00'