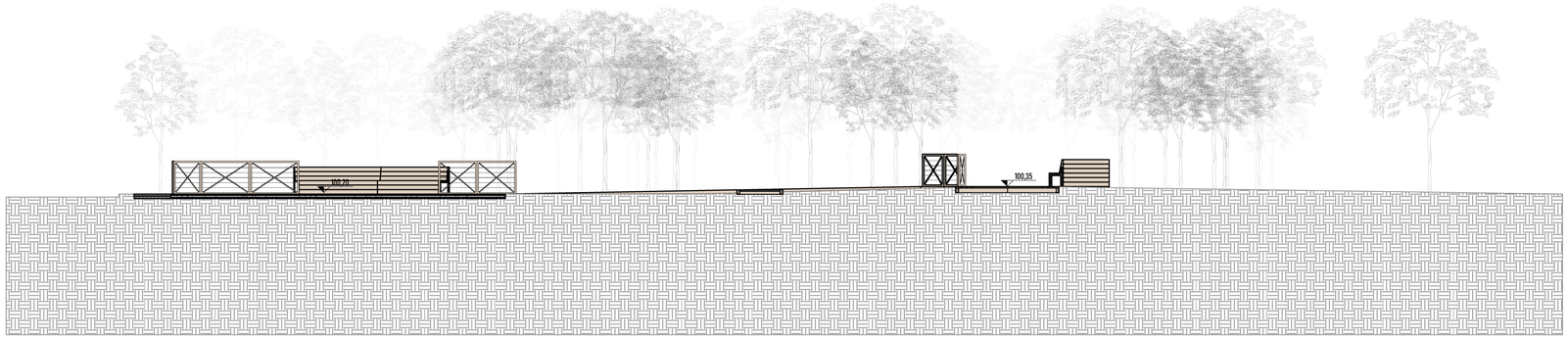

CORTE A
esc: 1/100

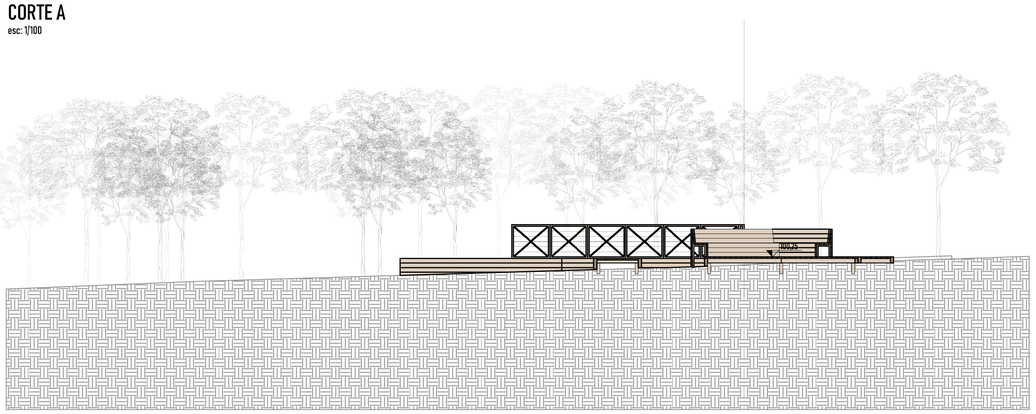

CORTE B
esc: 1/100

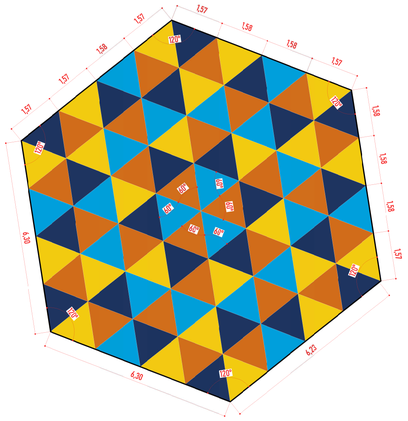

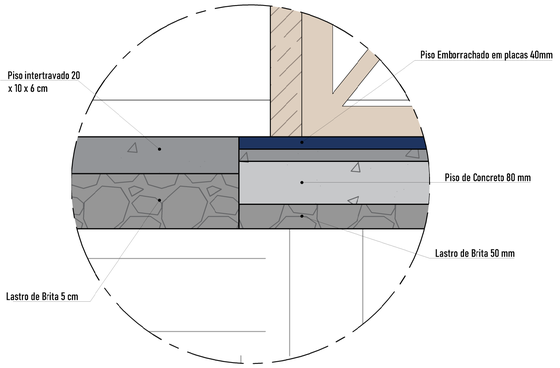

DETALHE DO PISO
sem escala

Piso Emborrachado em placa EPDM #1e3460 (30,52,96)

Piso Emborrachado em placa EPDM #d15c1a (209,108,26)

Piso Emborrachado em placa EPDM #f2cb10 (242,203,16)

Piso Emborrachado em placa #009fdc (0,159,220)

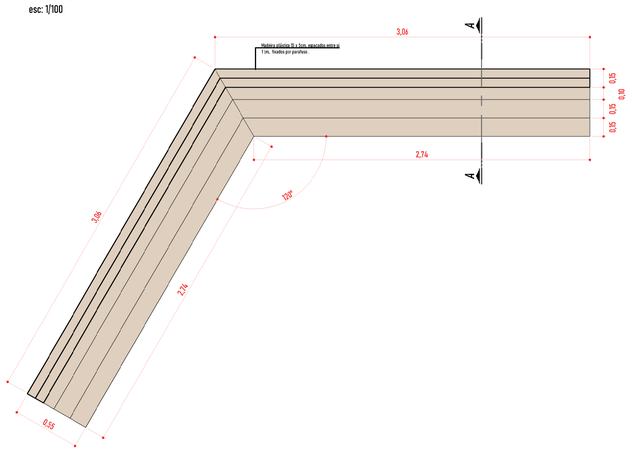

PLANTA BAIXA DO BANCO
esc: 1/25

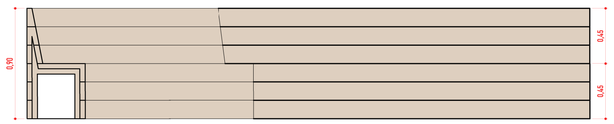

ELEVÇÃO DO BANCO
esc: 1/25

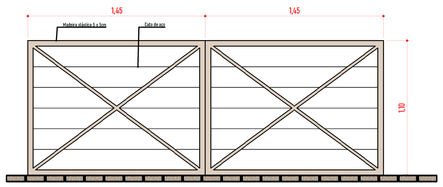

DETALHE GUARDA CORPO
esc: 1/25

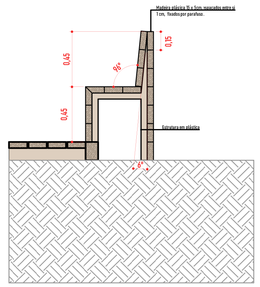

CORTE DO BANCO
esc: 1/25

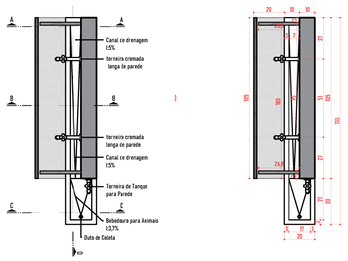

PALNTA BAIXA
esc: 1/20

PALNTA BAIXA COTADA
esc: 1/20

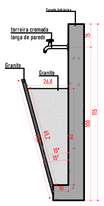

CORTE A
esc: 1/20

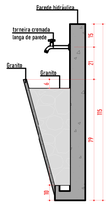

CORTE B
esc: 1/20

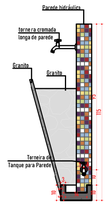

CORTE C
esc: 1/20

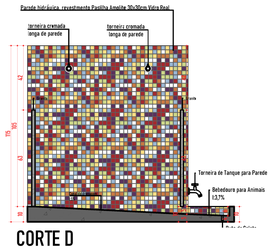

CORTE D
esc: 1/20

PREFEITURA DE
PATO BRANCO
Secretaria de Planejamento Urbano

Art.30. A responsabilidade dos projetos, especificações, cálculos e outros apresentados, cabe aos respectivos autores e executores da obra. Parágrafos únicos. A Municipalidade em razão da aprovação de projetos, ou de obras mal executadas.

Este projeto foi analisado nas leis 59/90 e 46/2011 e suas alterações eventuais incompatibilidades com outros órgãos serão de responsabilidade do autor.

Analisado por
Eduardo de Oliveira Bitencourt

Aprovado por
Gilmar Tumelero
Secretário de Planejamento Urbano

CARIMBOS P.M.P.B SECRETARIA DE PLANEJAMENTO URBANO E SAÚDE PÚBICA

PREFEITURA DE **PATO BRANCO** Secretaria de Planejamento Urbano

OBRA: PRAÇA DO BAIRRO VILA ESPERAÇA

ESPECIFICAÇÃO:
Corte AA E BB
Detalhe mobiliário

ÁREA TOTAL 529,22m²	ESCALA Indicada
DATA 07.11.2022	DESENHO Gabriela S.

AUTOR DO PROJETO ARQUITETO E URBANETA: Eduardo Muchner, A CBAPG-J
AUTOR DO PROJETO ARQUITETO E URBANETA:
AUTOR DO PROJETO ARQUITETO E URBANETA:
AUTOR DO PROJETO ARQUITETO E URBANETA:
PROPRIETÁRIO: Prefeitura do Pato Branco, 76.995.448/0001-56

FOLHA 01 — A 03 / 03

DIAGRAMA	LOTE	ENDEREÇO DA OBRA	MATRÍCULA
50A2	01 E 02	Rua Joinville, Rua João Penso	30.772 e 30.773

VERSÃO	DATA	ALTERAÇÃO
02	16.06.2023	alterações de materiais

DESENHO

Assinado por 3 pessoas: EDUARDO BRUNO MACHINER, ALEXANDRE ZOCCHE e GILMAR TUMELERO
Para verificar a validade das assinaturas, acesse https://patobranco.1doc.com.br/verificador/8B7B-3AF1-C5ED-9D0E e informe o código 8B7B-3AF1-C5ED-9D0E