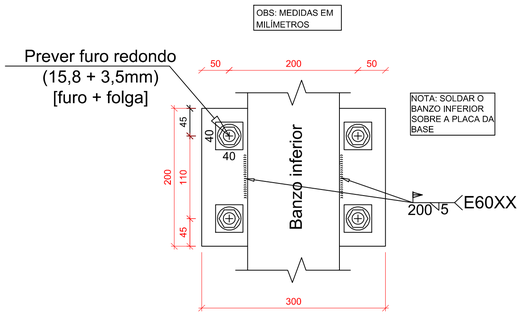

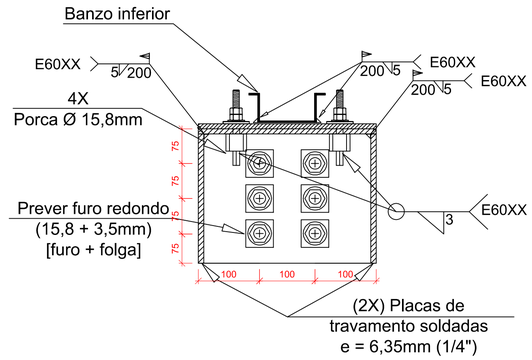

TABELA 2.4 - QUANTITATIVOS DE MATERIAIS DE APOIO DA COBERTURA

Elemento	Área (cm²)	Espessura (mm)	Quantidade (und)	Massa (kg)
PLACAS DE BASE				
Detalhe APF 01	2700	6,35	8	861.41
Detalhe APF 02	600	6,35	3	71.78
Detalhe APF 03	762	6,35	2	60.78
			Subtotal	993.97
CHUMBADOR				
Chumbador Ø 3/8"	Ver det	15,8	58	27.02
			Subtotal	27.02
PARAFUSO				
Parafuso Ø 3/8"	Ver det	15,8	56	xx
			Subtotal	xx
			TOTAL GERAL	**xx**

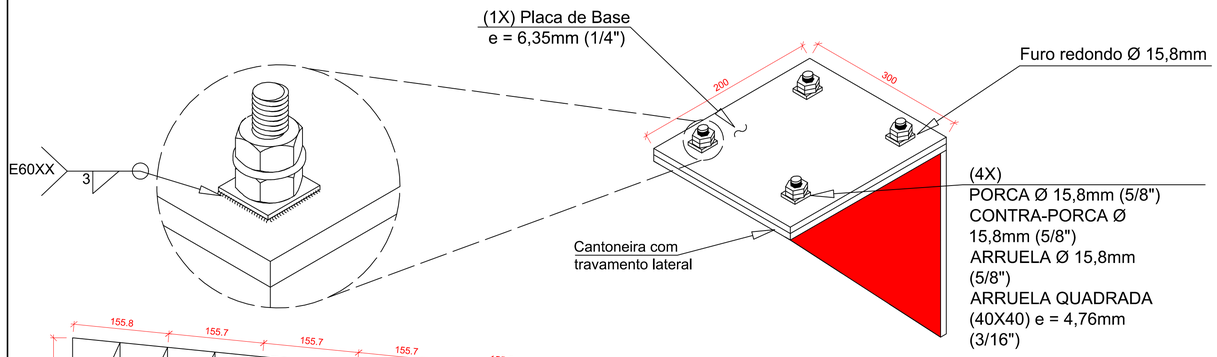

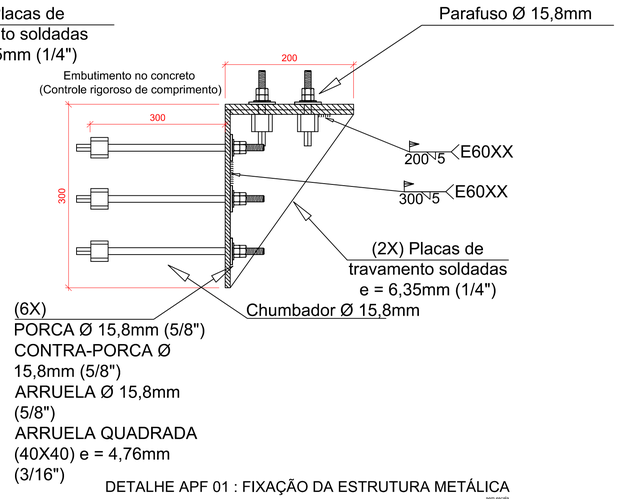

DETALHE APF 01 : FIXAÇÃO DA ESTRUTURA METÁLICA
sem escala

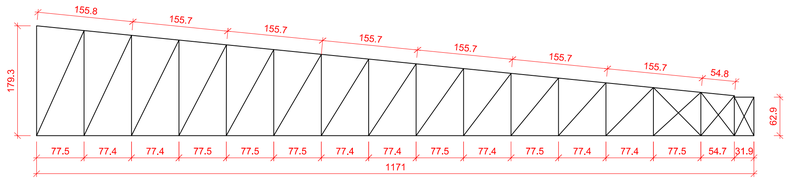

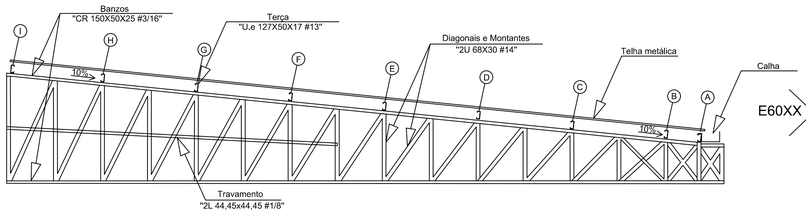

ELEVAÇÃO FF: TRELIÇA METÁLICA 08 E 13 DA COBERTURA DO 2° QUADRANTE DO TEATRO MUNICIPAL NAURA RIGON
escala 1:50

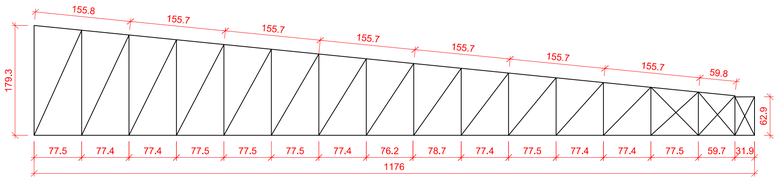

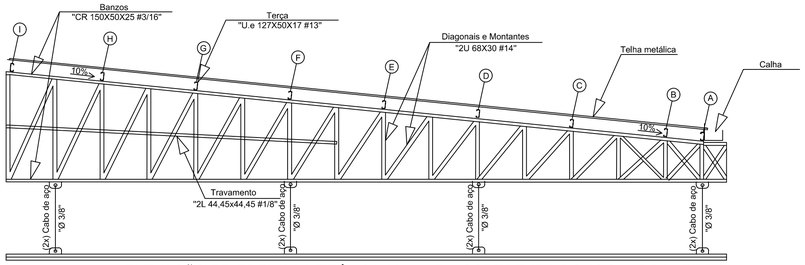

ELEVAÇÃO FF: TRELIÇA METÁLICA 09 - 12 DA COBERTURA DO 2° QUADRANTE DO TEATRO MUNICIPAL NAURA RIGON
escala 1:50

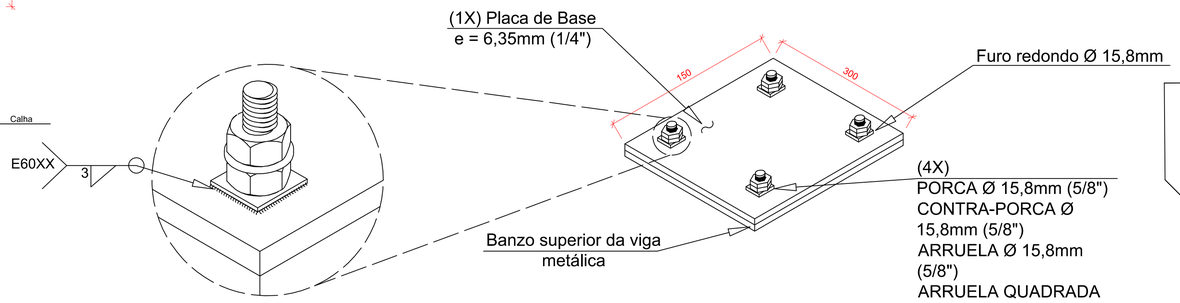

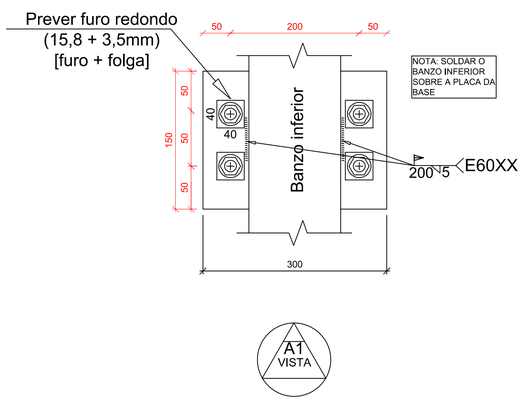

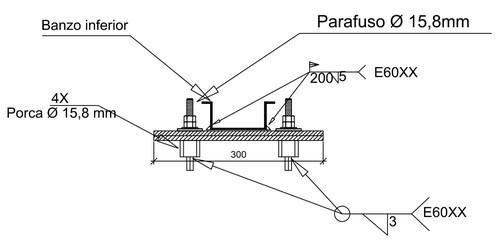

DETALHE APF 02 : FIXAÇÃO DA ESTRUTURA METÁLICA
sem escala

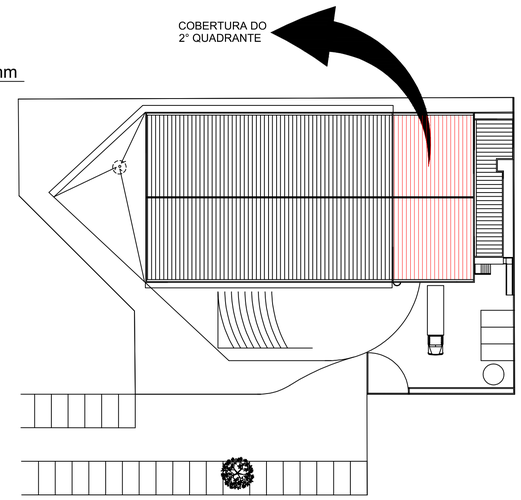

MAPA CHAVE DA COBERTURA
escala 1:400

ESPECIFICAÇÕES E REFERÊNCIAS

1) MATERIAL, AÇO ESTRUTURAL ASTM A-36 OU CF 24 (NBR 6649), EXCETO: BARRAS DE CONTRAVENTAMENTO QUE PODEM SER DE AÇO SAE 1020;
2) LIGAÇÕES SOLDADAS COM ELETRODUTO E-60xx;
3) ANTES DA UTILIZAÇÃO DA ESTRUTURA DEVE SER REALIZADA A PINTURA COM TINTA ANTICORROSIVA DE SOLDAS ATRAVÉS DE ESCOVAÇÃO;
4) PARA A EXECUÇÃO DESTE PROJETO DEVEM SER SEGUIDAS AS INFORMAÇÕES E ORIENTAÇÕES CONTIDAS NA NORMA VIGENTE ABAIXO:
- NBR 8800 - "PROJETO DE ESTRUTURAS DE AÇO E DE ESTRUTURAS MISTAS DE AÇO E CONCRETO"
- NBR 14762 - "DIMENSIONAMENTO DE ESTRUTURAS DE AÇO CONSTITUÍDAS POR PERFIS FORMADOS A FRIO"
5) CLASSE DE AGRESSIVIDADE AMBIENTAL (CAA) - DOIS (II)
6) O COMPORTAMENTE DA SOLDA E DO AÇO ESTRUTURAL EMPREGADO DEVE ATENDER AS ESPECIFICAÇÕES LISTADAS ABAIXO:
- RESISTÊNCIA MÍNIMA DE ESCOAMENTO (250MPa; 240 MPa) A-36; CF 24;
- RESISTÊNCIA MÍNIMA DE RUPTURA (400 MPa; 370MPa) A-36; CF 24;
- RESISTÊNCIA MÍNIMA DE ESCOAMENTO (210MPa) SEA 1020;
- RESISTÊNCIA MÍNIMA DE RUPTURA (380 MPa) SEA 1020;
- RESISTÊNCIA MÍNIMA DO ELETRODUTO (415 MPa) E60XX;

NOTAS E CONVENÇÕES

1) COTAS ENTRE EIXOS EM MILÍMETROS, EXCETO EM LOCAIS INDICADOS; NÍVEIS EM METROS, TENDO COMO BASE E REFERÊNCIA O NÍVEL ACABADO DA ARQUITETURA;
2) COTAS DO DETALHAMENTO DAS SOLDAS EM MILIMETROS;
3) TODAS AS MEDIDAS DEVERÃO SER CONFIRMADAS NA OBRA, SENDO RESPONSABILIDADE DO FABRICANTE A VERIFICAÇÃO DAS DIMENSÕES DO PROJETO ANTES DA FABRICAÇÃO DA ESTRUTURA METÁLICA;
4) A LISTA DE MATERIAIS É APENAS INDICATIVA, SENDO RESPONSABILIDADE DO FORNECEDOR A VERIFICAÇÃO DA MESMA PARA ELABORAR SUA PROPOSTA;
5) NÃO TOMAR MEDIDAS ATRAVÉS DE "ESCALÍMETRO";
6) INSTALAR OS CHUMBADORES E PLACAS DE BASE NOS PILARES E/OU VIGAS CONFORME INDICADO EM PROJETO ANTERIORMENTE A FASE DE CONCRETAGEM DOS MESMOS;
7) PARA O IÇAMENTO, CABE AO EXECUTOR A INSTALAÇÃO DAS PEÇAS METÁLICAS DE FORMA A GARANTIR A ESTABILIDADE E SEGURANÇA DA ESTRUTURA;
8) EM HIPÓTESE ALGUMA SERÁ ADMITIDO A UTILIZAÇÃO DE PERFIS DISTINTOS DOS ESPECIFICADOS NESTE PROJETO. TAL EXIGÊNCIA SE APLICA IGUALMENTE PARA O TIPO DE AÇO ESTRUTURAL;
9) QUALQUER ALTERAÇÃO NO PROJETO ESTRUTURAL OU PROCEDIMENTO CONSTRUTIVO DEVE SER AUTORIZADO POR ESCRITO PELO ENGENHEIRO PROJETISTA;

-TELHA METÁLICA

ALGETEC ENGENHARIA E CONSTRUÇÃO
Rua João Pessoa, 880 - sl B - Santa Terezinha
Pato Branco/PR
46. 99102 2782
www.algetec.eng.br

PROJETO ESTRUTURA METÁLICA

Resp. Técnico: Eng. Civil Daniel Parcianello, CREA: 072040/D
Eng. Civil André Mateus Canan, CREA: 193875/D
Eng. Civil Loriane C. Parcianello, CREA: 172355/D

Proprietário: Município de Pato Branco

End.: Rua Jaciretã, Pato Branco/PR — Data: 02/09/2021

Obra: Teatro Municipal Naura Rigon — Escala: Indicada

Referência: Pavimento: Cobertura
Elevação das treliças metálicas 08, 09, 12 e 13 da cobertura e detalhes construtivos

A1