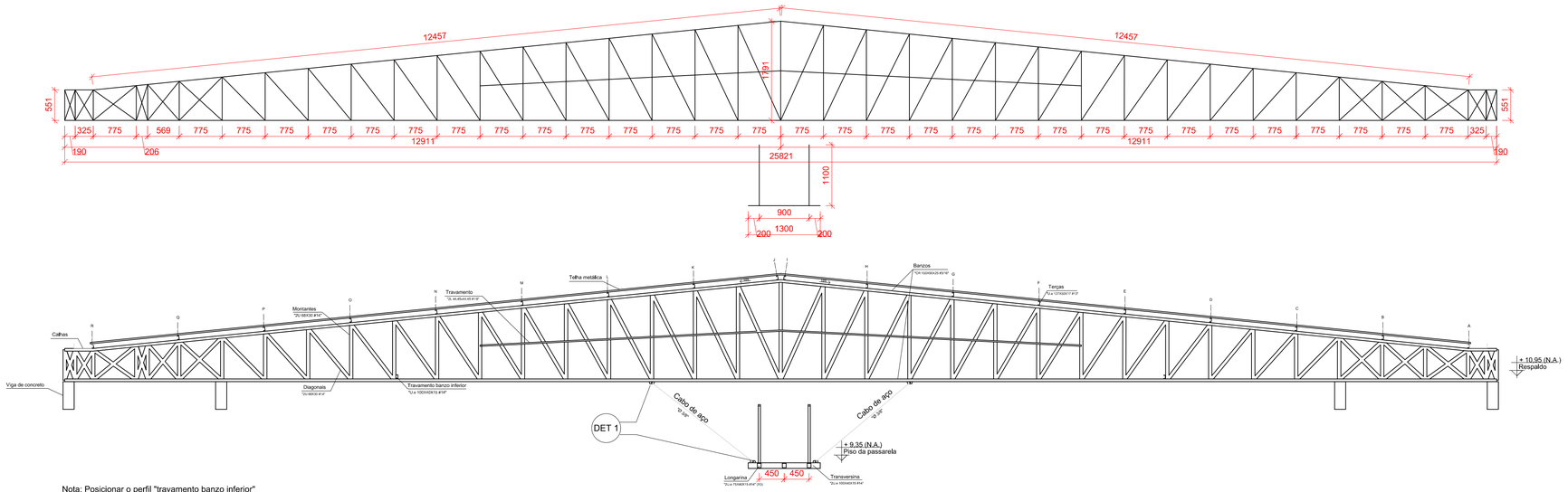

Nota: Posicionar o perfil "travamento banzo inferior" ao longo do perímetro entre a treliça 01 a 06

Elevação CC: Treliça metálica 05 da Cobertura do 1° quadrante
escala 1:50

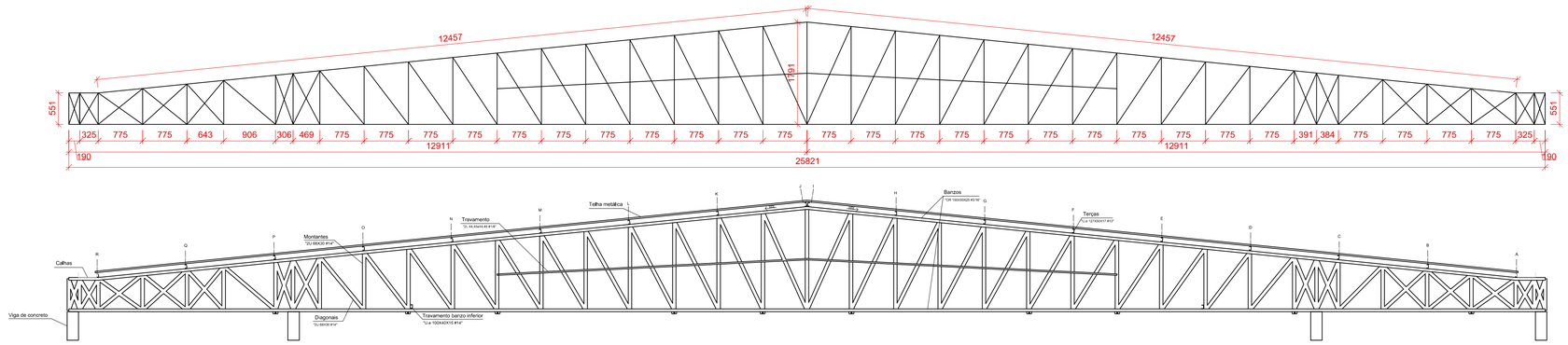

Nota: Posicionar o perfil "travamento banzo inferior" ao longo do perímetro entre a treliça 01 a 06

Elevação DD: Treliça metálica 06 da Cobertura do 1° quadrante
escala 1:50

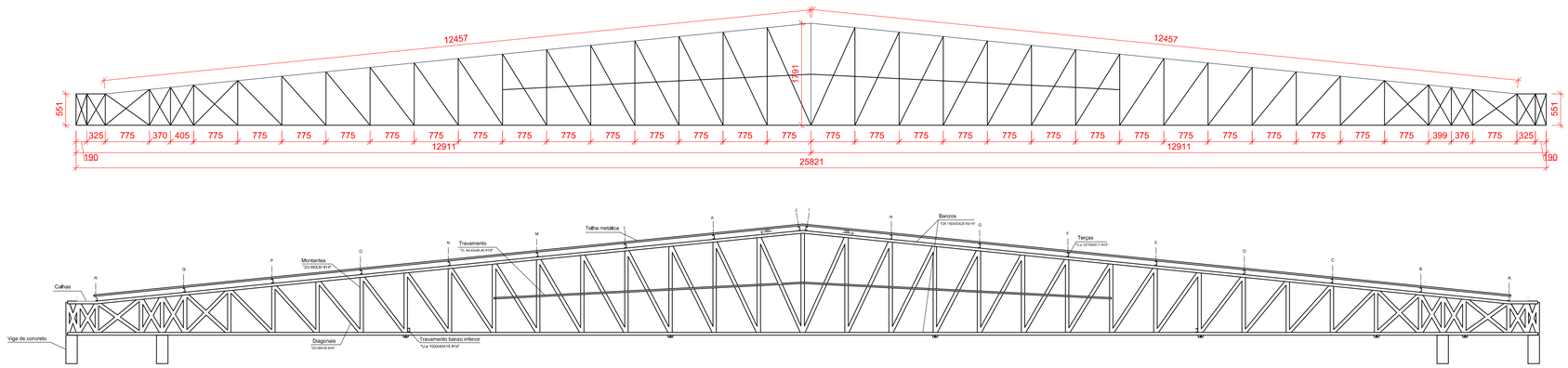

Nota: Posicionar o perfil "travamento banzo inferior" ao longo do perímetro entre a treliça 01 a 06

Elevação EE: Treliça metálica 07 da Cobertura do 1° quadrante
escala 1:50

ESPECIFICAÇÕES E REFERÊNCIAS

1) MATERIAL, AÇO ESTRUTURAL ASTM A-36 OU CF 24 (NBR 6649), EXCETO: BARRAS DE CONTRAVENTAMENTO QUE PODEM SER DE AÇO SAE 1020;
2) LIGAÇÕES SOLDADAS COM ELETRODUTO E-60xx;
3) ANTES DA UTILIZAÇÃO DA ESTRUTURA DEVE SER REALIZADA A PINTURA COM TINTA ANTICORROSIVA DE SOLDAS ATRAVÉS DE ESCOVAÇÃO;
4) PARA A EXECUÇÃO DESTE PROJETO DEVEM SER SEGUIDAS AS INFORMAÇÕES E ORIENTAÇÕES CONTIDAS NA NORMA VIGENTE ABAIXO:
- NBR 8800 - "PROJETO DE ESTRUTURAS DE AÇO E DE ESTRUTURAS MISTAS DE AÇO E CONCRETO"
- NBR 14762 - "DIMENSIONAMENTO DE ESTRUTURAS DE AÇO CONSTITUÍDAS POR PERFIS FORMADOS A FRIO"
5) CLASSE DE AGRESSIVIDADE AMBIENTAL (CAA) - DOIS (II)
6) O COMPORTAMENTE DA SOLDA E DO AÇO ESTRUTURAL EMPREGADO DEVE ATENDER AS ESPECIFICAÇÕES LISTADAS ABAIXO:
- RESISTÊNCIA MÍNIMA DE ESCOAMENTO (250MPa; 240 MPa) A-36; CF 24;
- RESISTÊNCIA MÍNIMA DE RUPTURA (400 MPa; 370MPa) A-36; CF 24;
- RESISTÊNCIA MÍNIMA DE ESCOAMENTO (210MPa) SEA 1020;
- RESISTÊNCIA MÍNIMA DE RUPTURA (380 MPa) SEA 1020;
- RESISTÊNCIA MÍNIMA DO ELETRODUTO (415 MPa) E60XX;

NOTAS E CONVENÇÕES

1) COTAS ENTRE EIXOS EM MILÍMETROS, EXCETO EM LOCAIS INDICADOS; NÍVEIS EM METROS, TENDO COMO BASE E REFERÊNCIA O NÍVEL ACABADO DA ARQUITETURA;
2) COTAS DO DETALHAMENTO DAS SOLDAS EM MILIMETROS;
3) TODAS AS MEDIDAS DEVERÃO SER CONFIRMADAS NA OBRA, SENDO RESPONSABILIDADE DO FABRICANTE A VERIFICAÇÃO DAS DIMENSÕES DO PROJETO ANTES DA FABRICAÇÃO DA ESTRUTURA METÁLICA;
4) A LISTA DE MATERIAIS É APENAS INDICATIVA, SENDO RESPONSABILIDADE DO FORNECEDOR A VERIFICAÇÃO DA MESMA PARA ELABORAR SUA PROPOSTA;
5) NÃO TOMAR MEDIDAS ATRAVÉS DE "ESCALÍMETRO";
6) INSTALAR OS CHUMBADORES E PLACAS DE BASE NOS PILARES E/OU VIGAS CONFORME INDICADO EM PROJETO ANTERIORMENTE A FASE DE CONCRETAGEM DOS MESMOS;
7) PARA O IÇAMENTO, CABE AO EXECUTOR A INSTALAÇÃO DAS PEÇAS METÁLICAS DE FORMA A GARANTIR A ESTABILIDADE E SEGURANÇA DA ESTRUTURA;
8) EM HIPÓTESE ALGUMA SERÁ ADMITIDO A UTILIZAÇÃO DE PERFIS DISTINTOS DOS ESPECIFICADOS NESTE PROJETO. TAL EXIGÊNCIA SE APLICA IGUALMENTE PARA O TIPO DE AÇO ESTRUTURAL;
9) QUALQUER ALTERAÇÃO NO PROJETO ESTRUTURAL OU PROCEDIMENTO CONSTRUTIVO DEVE SER AUTORIZADO POR ESCRITO PELO ENGENHEIRO PROJETISTA;

-TELHA METÁLICA

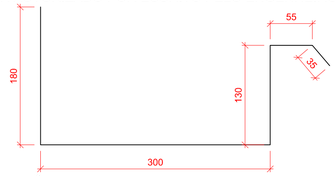

DETALHE DA SEÇÃO TRANSVERSAL CONSTANTE DAS CALHAS
sem escala

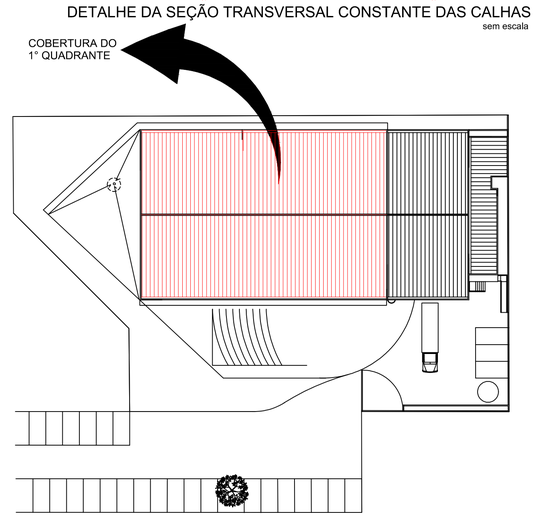

MAPA CHAVE DA COBERTURA
escala 1:450

ALGETEC
ENGENHARIA E CONSTRUÇÃO

ALGETEC ENGENHARIA E CONSTRUÇÃO
Rua João Pessoa, 880 - sl B - Santa Terezinha
Pato Branco/PR
46. 99102 2782
www.algetec.eng.br

PROJETO
ESTRUTURA METÁLICA

Resp. Técnico: Eng. Civil Daniel Parcianello, CREA: 072040/D
Eng. Civil André Mateus Canan, CREA: 193875/D
Eng. Civil Loriane C. Parcianello, CREA: 172355/D

Proprietário: Município de Pato Branco

End.: Rua Jaciretã
Pato Branco/PR

Data: 02/09/2021

Obra: Teatro Municipal Naura Rigon

Escala: Indicada

Referência: Pavimento: Cobertura
Elevações das Treliças Metálicas e Seção Transversal da Calha

4
10

A1