C61
PP43

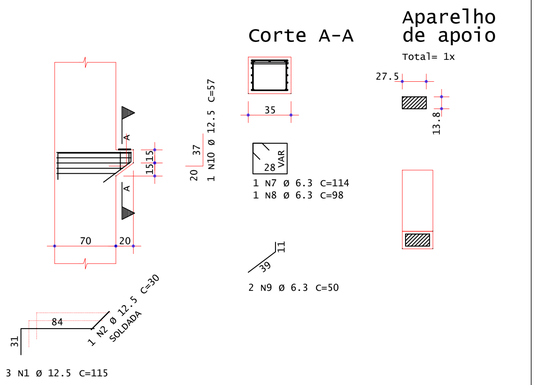

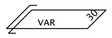

2 N3 Ø 10 C=283
1 N4 Ø 10 C=279
1 N5 Ø 10 C=263
1 N6 Ø 10 C=247

AÇO	POS	BIT (mm)	QUANT	COMPRIMENTO UNIT (cm)	COMPRIMENTO TOTAL (cm)
C61					
50A	1	12.5	3	115	345
50A	2	12.5	1	30	30
50A	3	10	2	283	566
50A	4	10	1	279	279
50A	5	10	1	263	263
50A	6	10	1	247	247
50A	7	6.3	1	114	114
50A	8	6.3	1	98	98
50A	9	6.3	2	50	100
50A	10	12.5	1	57	57

RESUMO DE AÇO			
AÇO	BIT (mm)	COMPR (m)	PESO (kg)
50A	6.3	3	1
50A	10	14	8
50A	12.5	4	4
Peso Total	50A =		13 kg

Peça	Qtde
C61_01	1

C63
14x
PP25/PP26/6xPP27/PP28/PP29/PP35/PP36/PP43/PP45

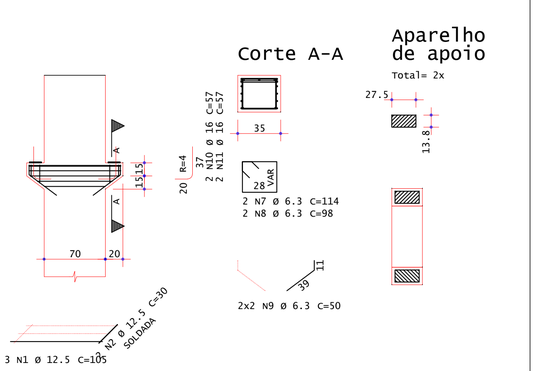

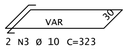

2 N3 Ø 10 C=323
1 N4 Ø 10 C=317
1 N5 Ø 10 C=285
1 N6 Ø 10 C=253

AÇO	POS	BIT (mm)	QUANT	COMPRIMENTO UNIT (cm)	COMPRIMENTO TOTAL (cm)
C63 (X14)					
50A	1	12.5	42	105	4410
50A	2	12.5	28	30	840
50A	3	10	28	323	9044
50A	4	10	14	317	4438
50A	5	10	14	285	3990
50A	6	10	14	253	3542
50A	7	6.3	28	114	3192
50A	8	6.3	28	98	2744
50A	9	6.3	56	50	2800
50A	10	16	28	57	1596
50A	11	16	28	57	1596

RESUMO DE AÇO			
AÇO	BIT (mm)	COMPR (m)	PESO (kg)
50A	6.3	87	21
50A	10	210	130
50A	12.5	53	51
50A	16	32	50
Peso Total	50A =		252 kg

Peça	Qtde
C63_01	14

C65
2X
PP62/PP69

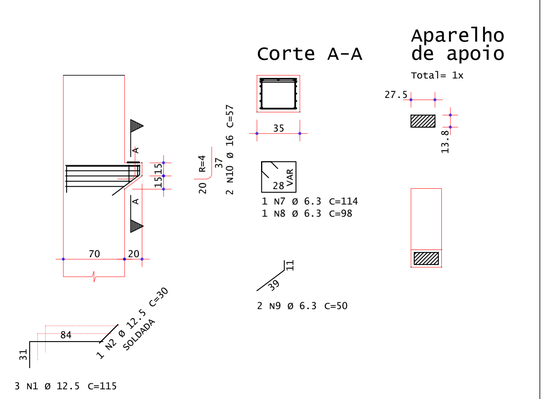

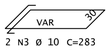

2 N3 Ø 10 C=283
1 N4 Ø 10 C=279
1 N5 Ø 10 C=263
1 N6 Ø 10 C=247

AÇO	POS	BIT (mm)	QUANT	COMPRIMENTO UNIT (cm)	COMPRIMENTO TOTAL (cm)
C65 (X2)					
50A	1	12.5	6	115	690
50A	2	12.5	2	30	60
50A	3	10	4	283	1132
50A	4	10	2	279	558
50A	5	10	2	263	526
50A	6	10	2	247	494
50A	7	6.3	2	114	228
50A	8	6.3	2	98	196
50A	9	6.3	4	50	200
50A	10	16	4	57	228

RESUMO DE AÇO			
AÇO	BIT (mm)	COMPR (m)	PESO (kg)
50A	6.3	6	2
50A	10	27	17
50A	12.5	8	7
50A	16	2	4
Peso Total	50A =		29 kg

Peça	Qtde
C65_01	2

C62
10x
2xPP63/PP64/PP65/4xPP66/PP67/PP68

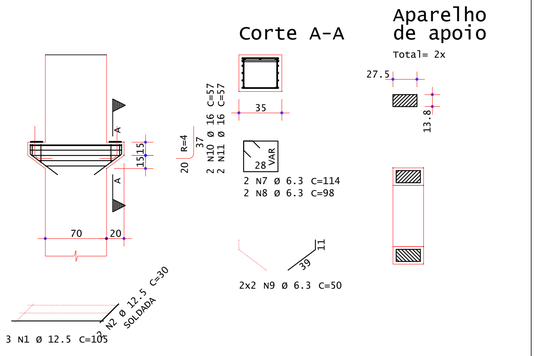

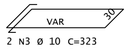

2 N3 Ø 10 C=323
1 N4 Ø 10 C=317
1 N5 Ø 10 C=285
1 N6 Ø 10 C=253

AÇO	POS	BIT (mm)	QUANT	COMPRIMENTO UNIT (cm)	COMPRIMENTO TOTAL (cm)
C62 (X10)					
50A	1	12.5	30	105	3150
50A	2	12.5	20	30	600
50A	3	10	20	323	6460
50A	4	10	10	317	3170
50A	5	10	10	285	2850
50A	6	10	10	253	2530
50A	7	6.3	20	114	2280
50A	8	6.3	20	98	1960
50A	9	6.3	40	50	2000
50A	10	16	20	57	1140
50A	11	16	20	57	1140

RESUMO DE AÇO			
AÇO	BIT (mm)	COMPR (m)	PESO (kg)
50A	6.3	62	15
50A	10	150	93
50A	12.5	38	36
50A	16	23	36
Peso Total	50A =		180 kg

Peça	Qtde
C62_01	10

C64
12x
3xPP49/4xPP50/PP51/PP52/PP56/PP60/PP61

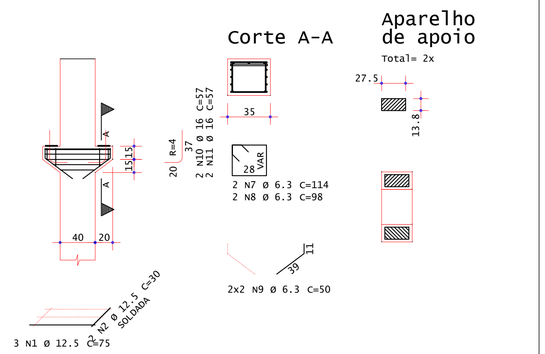

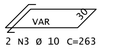

2 N3 Ø 10 C=263
1 N4 Ø 10 C=257
1 N5 Ø 10 C=225
1 N6 Ø 10 C=193

AÇO	POS	BIT (mm)	QUANT	COMPRIMENTO UNIT (cm)	COMPRIMENTO TOTAL (cm)
C64 (X12)					
50A	1	12.5	36	75	2700
50A	2	12.5	24	30	720
50A	3	10	24	263	6312
50A	4	10	12	257	3084
50A	5	10	12	225	2700
50A	6	10	12	193	2316
50A	7	6.3	24	114	2736
50A	8	6.3	24	98	2352
50A	9	6.3	48	50	2400
50A	10	16	24	57	1368
50A	11	16	24	57	1368

RESUMO DE AÇO			
AÇO	BIT (mm)	COMPR (m)	PESO (kg)
50A	6.3	75	18
50A	10	144	89
50A	12.5	34	33
50A	16	27	43
Peso Total	50A =		183 kg

Peça	Qtde
C64_01	12

C66
2x
PP24/PP30

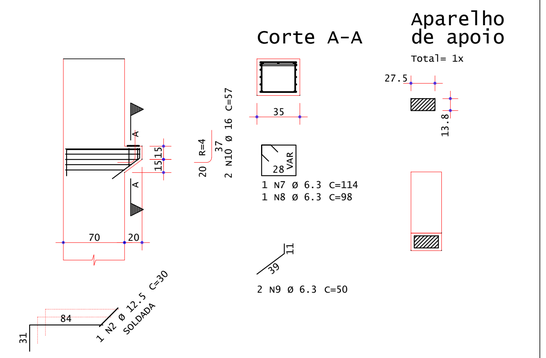

2 N3 Ø 10 C=283
1 N4 Ø 10 C=279
1 N5 Ø 10 C=263
1 N6 Ø 10 C=247

AÇO	POS	BIT (mm)	QUANT	COMPRIMENTO UNIT (cm)	COMPRIMENTO TOTAL (cm)
C66 (X2)					
50A	1	12.5	6	115	690
50A	2	12.5	2	30	60
50A	3	10	4	283	1132
50A	4	10	2	279	558
50A	5	10	2	263	526
50A	6	10	2	247	494
50A	7	6.3	2	114	228
50A	8	6.3	2	98	196
50A	9	6.3	4	50	200
50A	10	16	4	57	228

RESUMO DE AÇO			
AÇO	BIT (mm)	COMPR (m)	PESO (kg)
50A	6.3	6	2
50A	10	27	17
50A	12.5	8	7
50A	16	2	4
Peso Total	50A =		29 kg

Peça	Qtde
C66_01	2

WELIGTONN RENANN TAVARES: 00959132970

Assinado digitalmente por WELIGTONN RENANN TAVARES:00959132970
DN: C=BR, O=ICP-Brasil, OU=VideoConferencia, OU=29196550000100, OU=Secretaria da Receita Federal do Brasil - RFB, OU=RFB e-CPF A1, OU=(em branco), CN=WELIGTONN RENANN TAVARES:00959132970
Razão: Eu sou o autor deste documento
Data: 2022-04-05 14:30:27

NOTAS DE PROJETO:

1. DIMENSÕES EM CM, EXCETO ONDE INDICADO.
2. O CONCRETO UTILIZADO DEVERÁ SER DA CLASSE C30 CONFORME DISCRIMINADO NA NBR 6118 (ABNT, 2014).
3. OS CONSOLOS DEVERÃO SER MONTADOS EM CONJUNTO COM O SEU ELEMENTO DE SUPORTE (PILAR OU VIGA). PORTANTO, ESTE DESENHO DEVE SER LIDO EM CONJUNTO COM OS DESENHOS DE PILARES E VIGAS.

REV	DESCRIÇÃO	DESENHO	APROV.	DATA
1	REVISÃO GERAL	PJC	PJC	20/09/2019
0	INICIAL	PJC	PJC	16/08/2019

Projeto estrutural

PROJECALC ENGENHARIA

CURITIBA - PR (41) 3013-4787

ENGº CIVIL WELIGTONN RENANN TAVARES
CREA PR 109269/D
contato: wrtavares@projecalc.com.br

ENGº CIVIL MATHEUS GALDINO DA SILVA
CREA PR 134229/D
contato: matheus@projecalc.com.br

Obra

GINÁSIO DE ESPORTES PATO BRANCO

PROJETO EXECUTIVO

FORMAS E ARMADURAS DOS CONSOLOS C61 A C66

Proprietário

PREFEITURA MUNICIPAL DE PATO BRANCO

Endereço

RUA BENJAMIN BORGES, BAIRRO FRARON, PATO BRANCO - PR

Escala	Data
INDICADA	09/2019

NÚMERO

D-032-CC-011